F I Ş Ă D E L A B O R A T O R 4.3

TEMA: Instalații electrice de iluminat. Executarea conexiunilor în doze.

A. Precizează etapele executării conexiunilor în doze pentru schema din imaginea de mai jos:

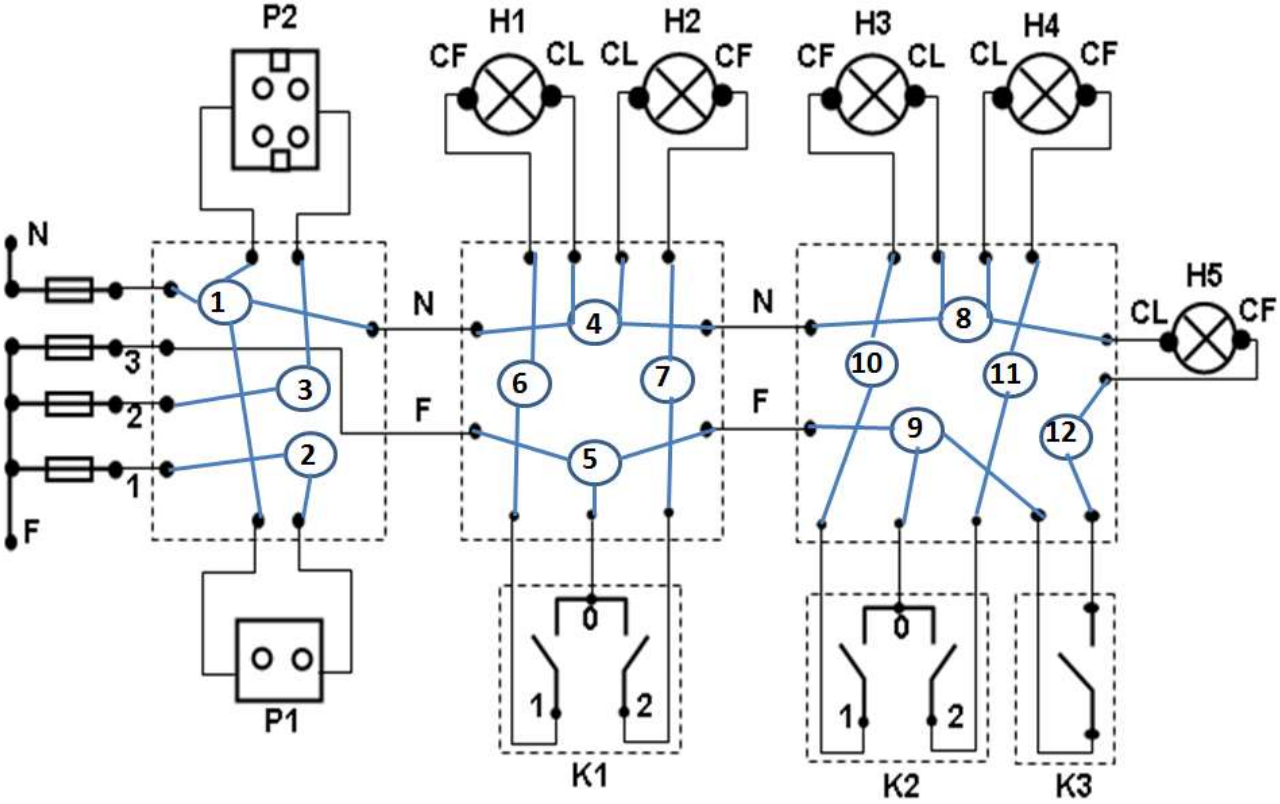

……..

……..

……..

……..

……..

……..

……..

……..

……..

……..

B. Precizează etapele executării conexiunilor în doze pentru schema din imaginea de mai jos:

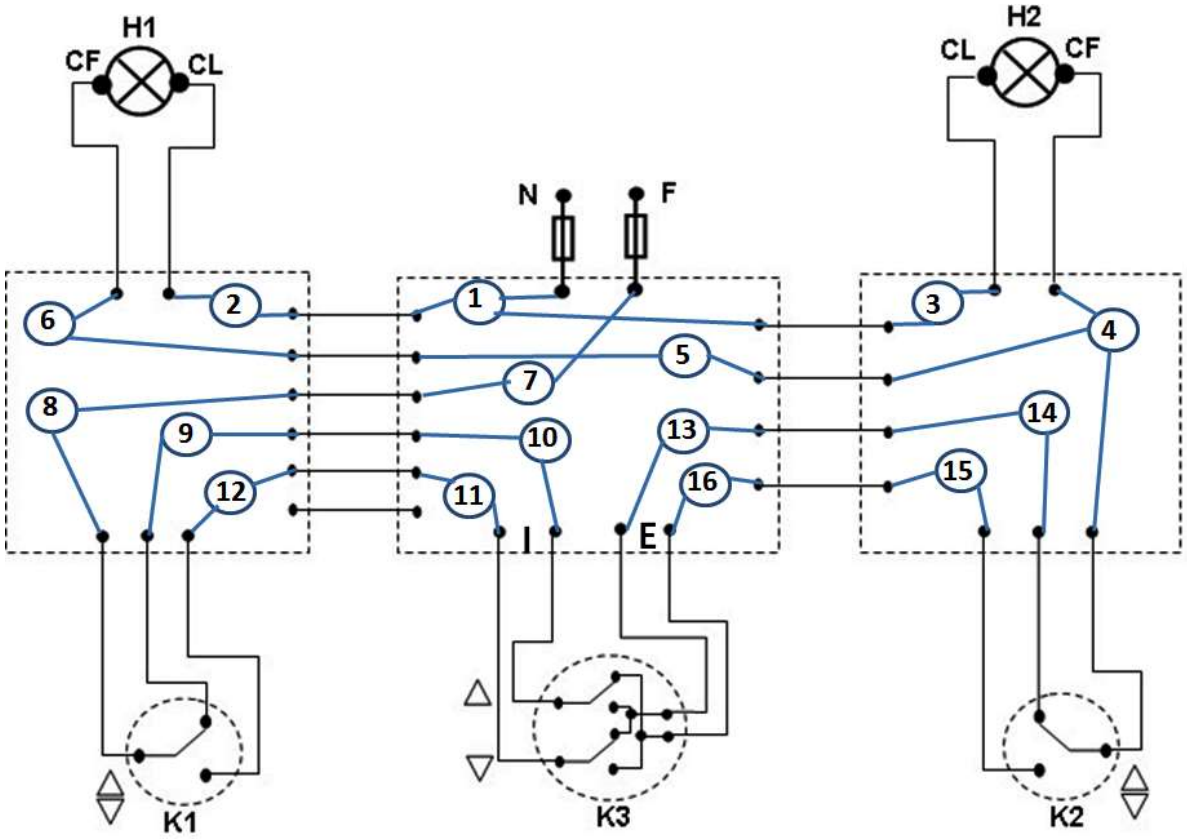

……..

……..

……..

……..

……..

……..

……..

……..

……..

……..

……..

……..